Stuhl "Rot und Blau"

(M 1:15)

Vorlage 7

CAD
3D
Modellieren

Einrichtung

von Gerrit Thomas RIETVELD, 1918. Gestell und Armlehnen sind schwarz anilingebeizt. Die Sitzplatte (45/42/1,5) ist blau, die Rückenlehne (9o/36/1,5) rot. Die Schnittkanten sind gelb lackiert. Material: Buche.

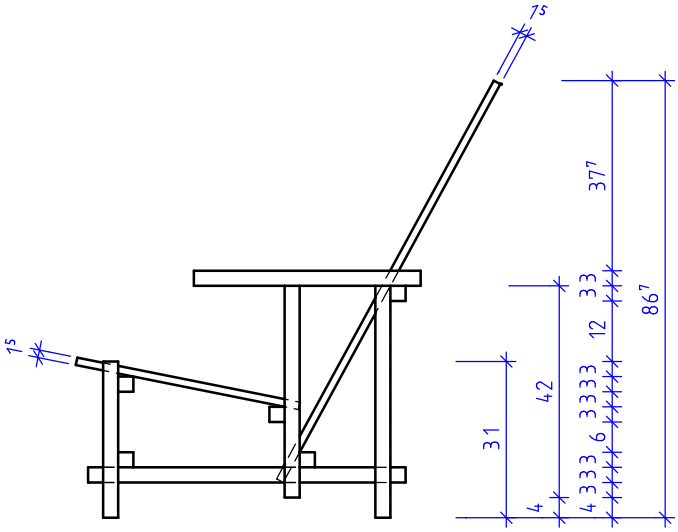

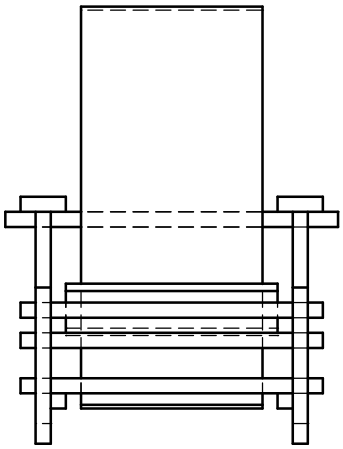

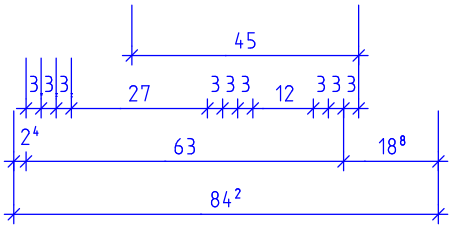

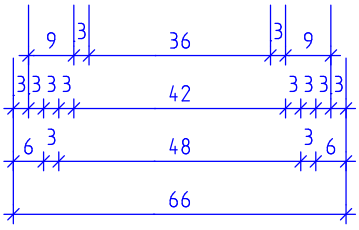

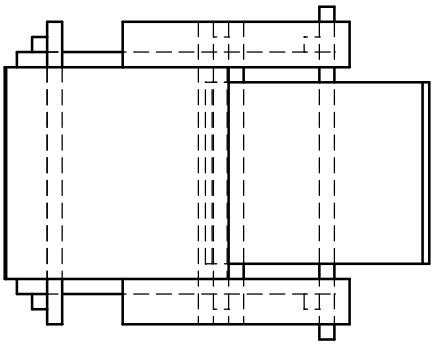

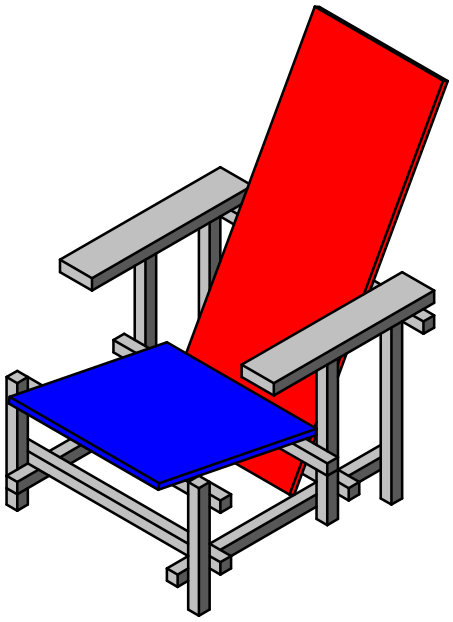

Erstellt mit einer Schulversion von Allplan

WEI Maurer 2159 8. 12. 2008